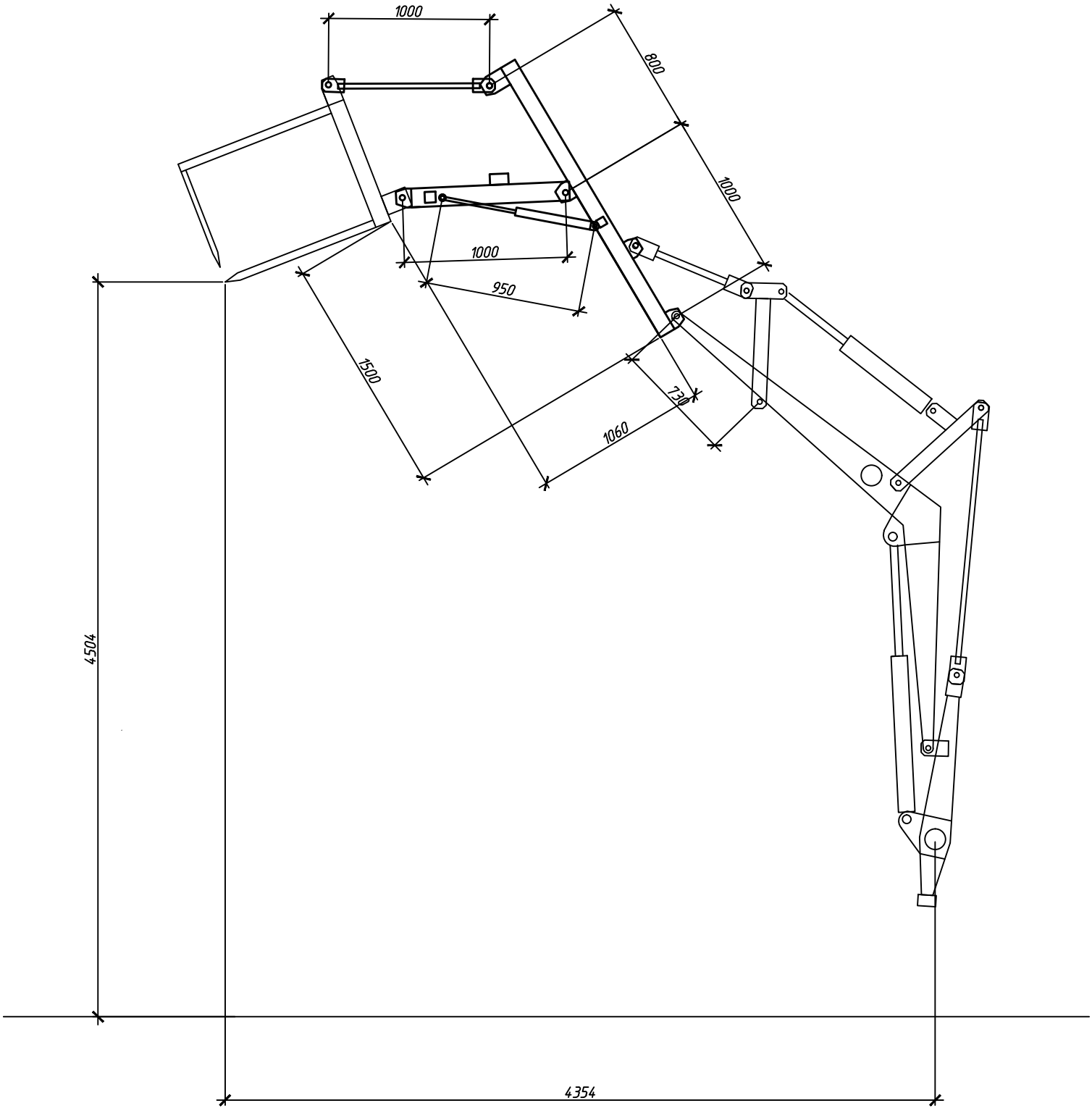
1000
800
1000
1000
950
1500
730
1060
4504
4354