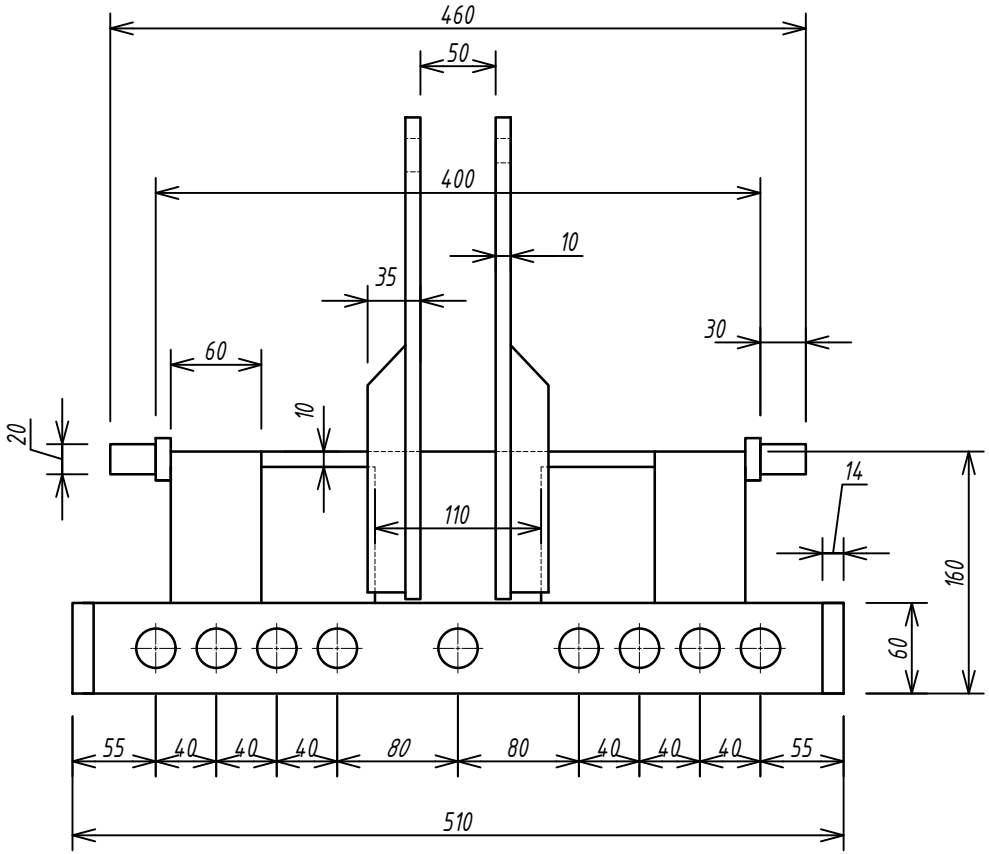
460
50
400
10
35
30
60
10
20
14
110
160
60
55
40
40
40
80
80
40
40
40
55
510

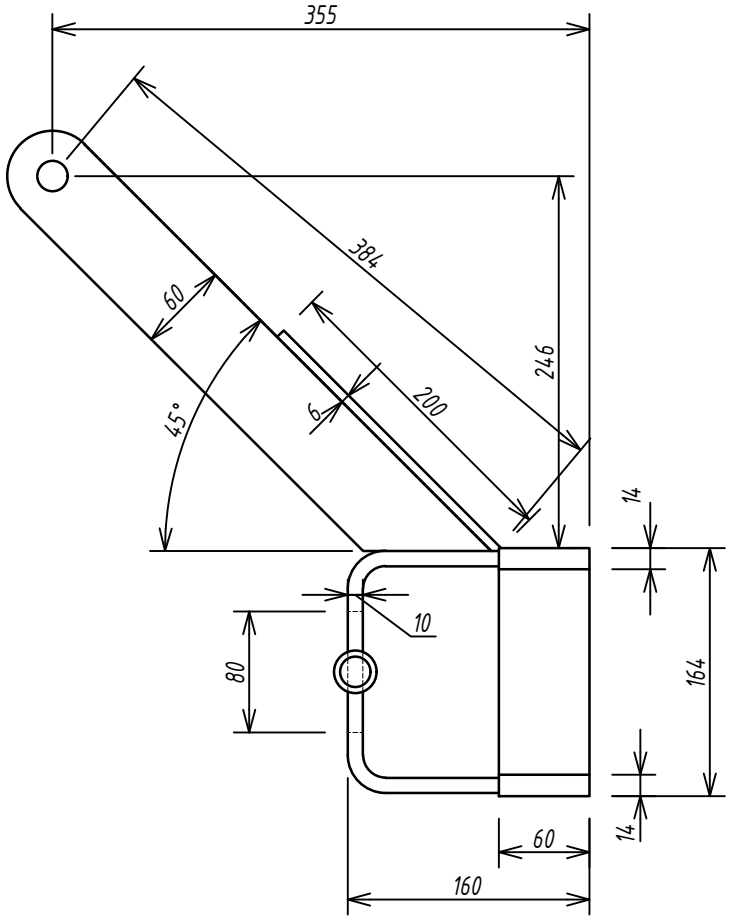
355
384
60
246
200
6
45°
14
10
80
164
14
60
160