シバウラトラクタ用日除け

SHIBAURA HOOD FOR TRACTOR

MODEL

CS 150

部　品　表
PARTS LIST

昭和60年11月作成 NOVEMBER, 1985

石川島芝浦機械株式会社
ISHIKAWAJIMA-SHIBAURA MACHINERY CO.,LTD.

バインダーNO. BINDER NO.	パーツリストコード番号 PARTS LIST CODE NO.
ISP5101	500830530

CS150 日除け HOOD

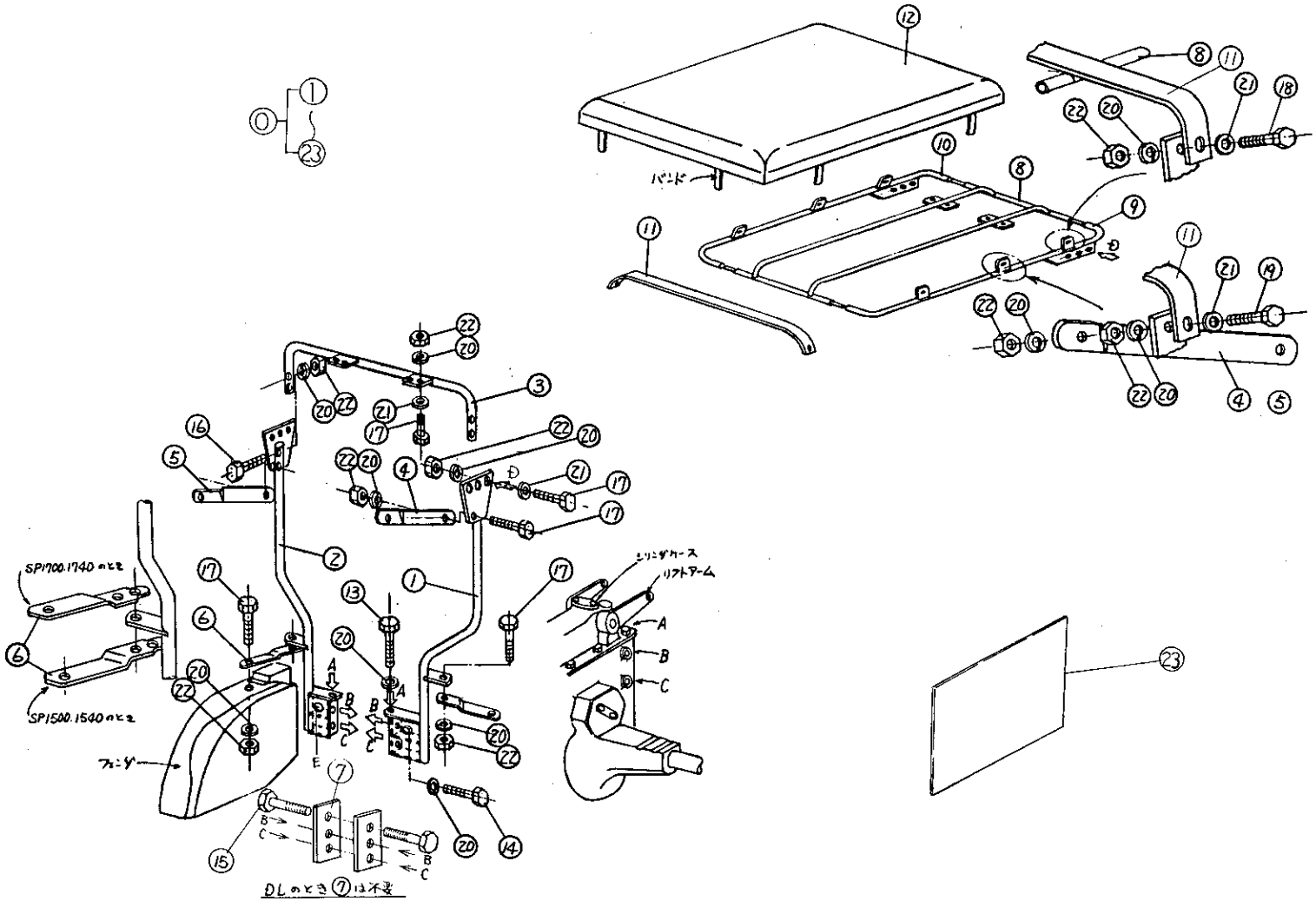

バインダー NO. BINDER NO.
ISP5101

改訂番号年月	
SUPPLEMENT NO.	

CS150 日除け HOOD

管理コード

見出番号 REF.NO.	コード番号 CODE NO.	部品名称 PART	NAME	個数 Q'ty SP 1500	SP 1540	SP 1700	SP 1740					注文単位 Min.Q'ty	備考 REMARKS
0	37802 0160	ホロ ASS'Y	HOOD ASS'Y	1	1	1	1						
1	37830 1240	フレーム；L	FRAME; L.H	1	1	1	1						
2	37830 1230	フレーム；R	FRAME; R.H	1	1	1	1						
3	37830 1250	フレーム；上	FRAME; UPPER	1	1	1	1						
4	37833 1560	プレート；L	PLATE; L.H	1	1	1	1						
5	37833 1580	プレート；R	PLATE; R.H	1	1	1	1						
6	37833 1480	プレート	PLATE	2	2	2	2						
7	37833 1570	プレート	PLATE	2	2	2	2						
8	37816 0180	アーチパイプ(1)	ARCH PIPE(1)	1	1	1	1						
9	37816 0190	アーチパイプ(2)	ARCH PIPE(2)	1	1	1	1						
10	37816 0200	アーチパイプ(3)	ARCH PIPE(3)	1	1	1	1						
11	37833 1590	アーチプレート	ARCH PLATE	3	3	3	3						
12	37817 0580	シート	SHEET	1	1	1	1						
13	01011 1045	ボルト	BOLT	2	2	2	2						
14	01011 1035	ボルト	BOLT	4	4	4	4						
15	01010 0814	ボルト	BOLT	2	2	2	2						
16	01011 1060	ボルト	BOLT	4	4	4	4						
17	01010 1025	ボルト	BOLT	16	16	16	16						
18	01010 1020	ボルト	BOLT	4	4	4	4						
19	01010 1035	ボルト	BOLT	2	2	2	2						
20	02710 0010	スプリングワッシャ	SPRING WASHER	30	30	30	30						
21	02610 0010	ワッシャ	WASHER	16	16	16	16						
22	02010 0010	ナット	NUT	28	28	28	28						
23	30091 3230	トショ	LIST	1	1	1	1						

バインダー NO.
BINDER NO.
ISP5101

改訂番号年月
SUPPLEMENT NO.