シバウラトラクタ用ホロキャブ

SHIBAURA CAB FOR TRACTOR

MODEL

630 H2

部　品　表
PARTS LIST

昭和60年9月作成　SEPTEMBER, 1985

石川島芝浦機械株式会社
ISHIKAWAJIMA-SHIBAURA MACHINERY CO.,LTD.

バインダーNO. BINDER NO.	パーツリストコード番号 PARTS LIST CODE NO.
ISP5101	500830460

630H 2 ホロキャブ CAB

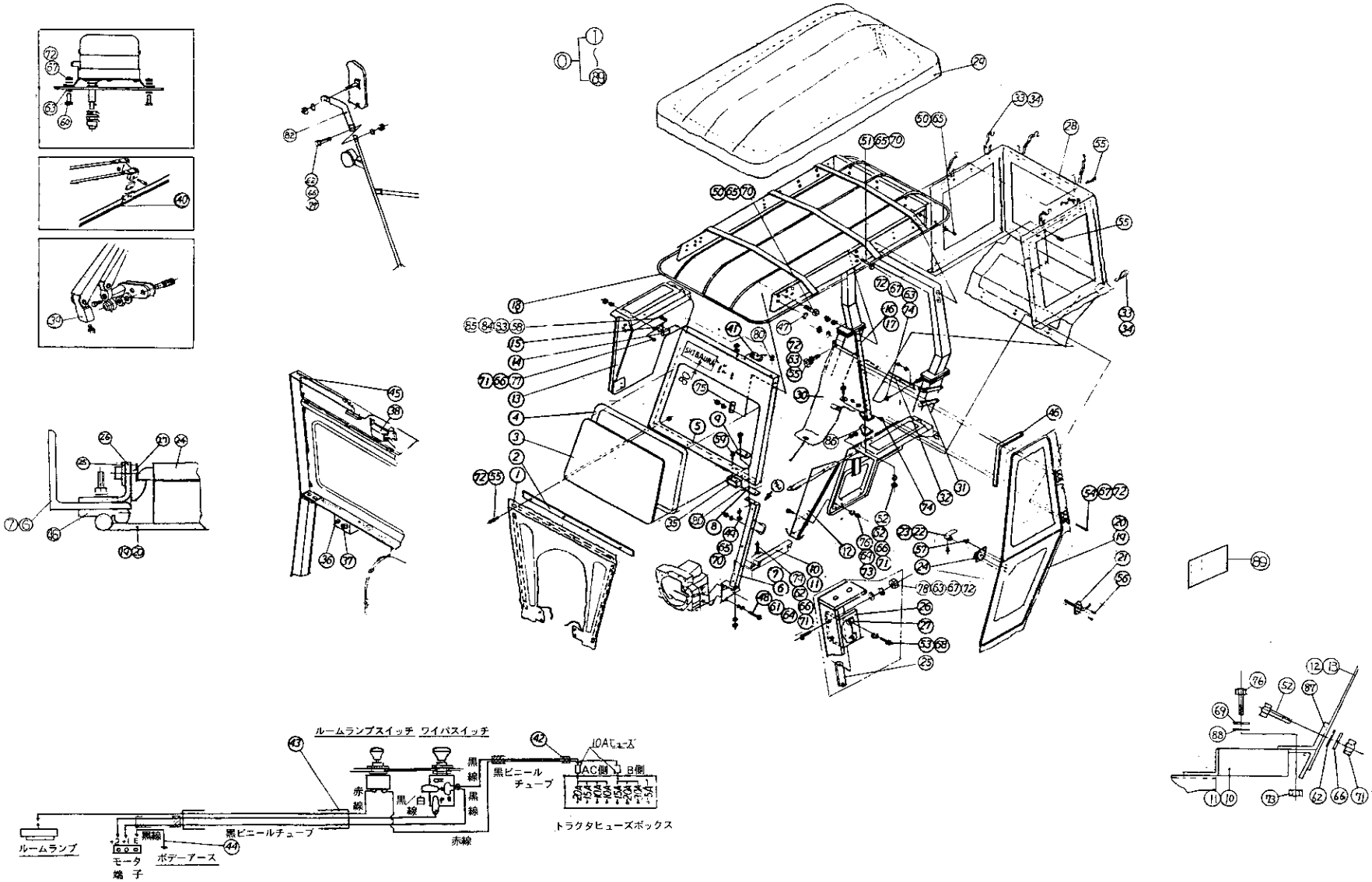

バインダー NO. BINDER NO.
ISP5101

改訂番号年月	
SUPPLEMENT NO.	

630H 2 ホロキャブ
CAB

管理コード

見出番号 REF.NO.	コード番号 CODE NO.	部品名称 PART	NAME	個数 Q'ty SE 5300	SE 5340	SE 6300	SE 6340	SE 7300T	SE 7340T			注文単位 Min.Q'ty	備考 REMARKS
0	37806 0032	キャブ ASS'Y	CAB ASS'Y	1	1	1	1	1	1				
1	37860 0060	パネル	PANEL	1	1	1	1	1	1				
2	39811 1500	ゴム	RUBBER	1	1	1	1	1	1				
3	37881 0010	ガラス	GLASS	1	1	1	1	1	1				
4	39811 1370	ゴム；Hゴム	RUBBER	1	1	1	1	1	1				
5	37860 0050	パネル；前面	PANEL; FRONT	1	1	1	1	1	1				
6	37830 0470	フレーム；L	FRAME; L.H	1	1	1	1	1	1				
7	37830 0481	フレーム；R	FRAME; R.H	1	1	1	1	1	1				
8	39811 1410	ゴム	RUBBER	2	2	2	2	2	2				
9	39956 2230	プレート	PLATE	2	2	2	2	2	2				
10	35561 0560	ステップ；L	STEP; L.H	1	1	1	1	1	1				
11	35561 0570	ステップ；R	STEP; R.H	1	1	1	1	1	1				
12	35510 0630	フェンダ；L	FENDER; L; H	1	1	1	1	1	1				
13	35510 0640	フェンダ；R	FENDER; R; H	1	1	1	1	1	1				
14	37884 0010	ハイザラ	ASH TRAY	1	1	1	1	1	1				
15	37877 0010	ブラケット	BRACKET	1	1	1	1	1	1				
16	37830 0450	フレーム；L	FRAME; L.H	1	1	1	1	1	1				
17	37830 0460	フレーム；R	FRAME; R.H	1	1	1	1	1	1				
18	37865 0020	ルーフ	ROOF	1	1	1	1	1	1				
19	37870 0050	ドア；L	DOOR; L.H	1	1	1	1	1	1				
20	37870 0060	ドア；R	DOOR; R.H	1	1	1	1	1	1				
21	39818 0380	グリップ	GRIP	2	2	2	2	2	2				
22	39818 0390	グリップ；L	GRIP; L.H	1	1	1	1	1	1				
23	39818 0400	グリップ；R	GRIP; R.H	1	1	1	1	1	1				
24	37887 0010	ロック	LOCK	2	2	2	2	2	2				
25	37835 0040	ブラケット	BRACKET	2	2	2	2	2	2				
26	37834 0080	ブラケット	BRACKET	2	2	2	2	2	2				
27	37888 0010	キャッチ	CATCH	2	2	2	2	2	2				
28	37860 0080	パネル；後面	PANEL; REAR	1	1	1	1	1	1				
29	37865 0011	ルーフ	ROOF	1	1	1	1	1	1				

バインダー NO.
BINDER NO.
ISP5101

改訂番号 年月
SUPPLEMENT NO.

630H 2 ホロキャブ CAB

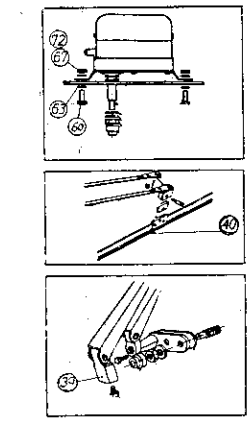

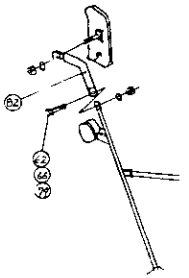

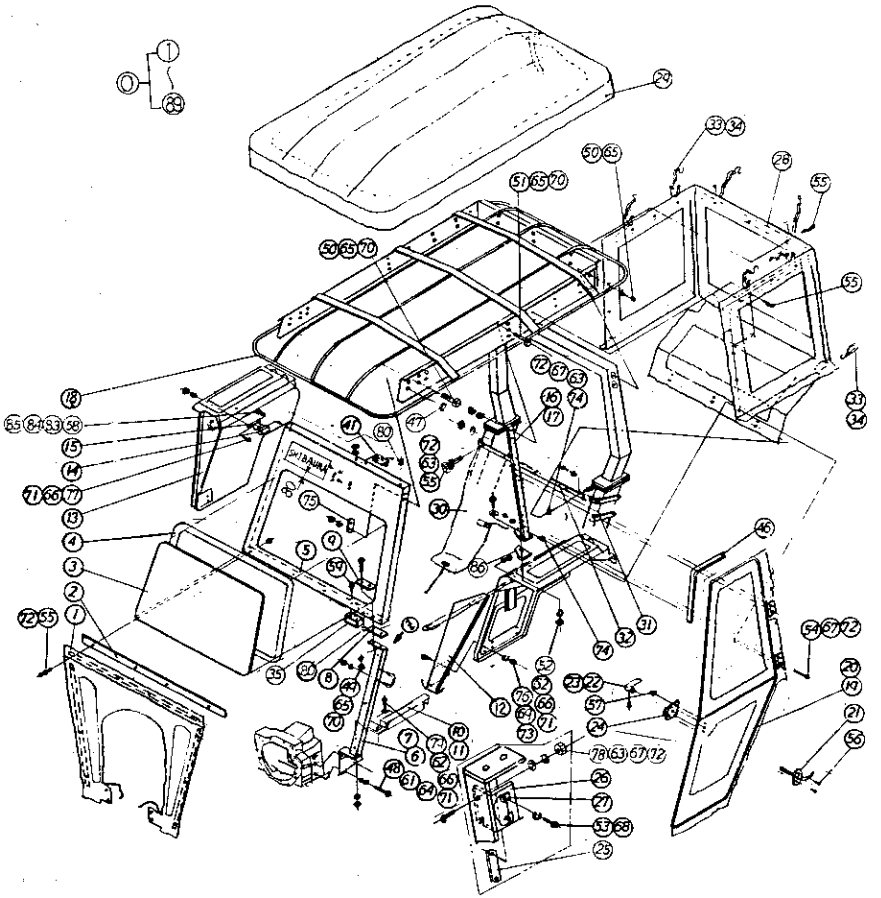

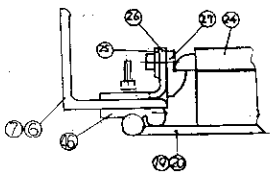

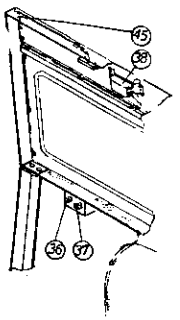

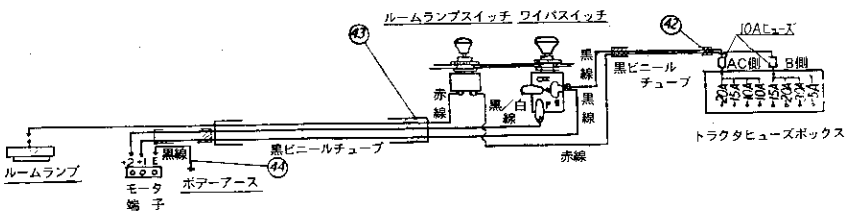

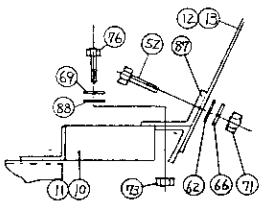

バインダー NO. BINDER NO.
ISP5101

改訂番号年月	
SUPPLEMENT NO.	

630H 2

ホロキャブ
CAB

管理コード

見出番号 REF.NO.	コード番号 CODE NO.	部品名称 PART	NAME	個数 Q'ty SE 5300	SE 5340	SE 6300	SE 6340	SE 7300T	SE 7340T			注文単位 Min.Q'ty	備考 REMARKS
30	37860 0071	パネル	PANEL	1	1	1	1	1	1				
31	37834 0150	ブラケット	BRACKET	2	2	2	2	2	2				
32	39956 2310	プレート	PLATE	1	1	1	1	1	1				
33	39811 1400	ゴム；バンド	RUBBER	8	8	8	8	8	8				
34	37819 0030	シートカナグ	HOOK	8	8	8	8	8	8				
35	38585 0110	コントロールボックス	CONTROL BOX	1	1	1	1	1	1				
36	38520 0050	スイッチ ASS'Y；ルームランプ	SWITCH ASS'Y; ROOM	1	1	1	1	1	1				
37	38520 0410	スイッチ ASS'Y；ワイパー	SWITCH ASS'Y; WIPER	1	1	1	1	1	1				
38	38610 0010	ワイパーモータ	WIPER MOTOR	1	1	1	1	1	1				
39	38612 0010	ワイパーアーム	WIPER ARM	1	1	1	1	1	1				
40	38611 0010	ワイパーブレード	WIPER BLADE	1	1	1	1	1	1				
41	38510 0450	ランプ ASS'Y	LAMP ASS'Y	1	1	1	1	1	1				
42	38560 2520	ワイヤーハーネス	WIRE HARNESS	1	1	1	1	1	1				
43	38560 2510	ワイヤーハーネス	WIRE HARNESS	1	1	1	1	1	1				
44	38560 2500	ワイヤーハーネス	WIRE HARNESS	1	1	1	1	1	1				
45	39911 0660	クランプ	CLAMP	15	15	15	15	15	15				
46	39811 1380	ゴム	RUBBER	1	1	1	1	1	1				
47	39846 0010	メクラセン	BLANK PLUG	8	8	8	8	8	8				
48	01010 1625	ボルト	BOLT	4	4	4	4	4	4				
49	01010 1235	ボルト	BOLT	4	4	4	4	4	4				
50	01010 1220	ボルト	BOLT	8	8	8	8	8	8				
51	01010 1245	ボルト	BOLT	4	4	4	4	4	4				
52	01010 0820	ボルト	BOLT	4	4	4	4	4	4				
53	01110 0520	ボルト	BOLT	4	4	4	4	4	4				
54	01110 0640	ボルト	BOLT	8	8	8	8	8	8				
55	01515 0616	スクリュ	SCREW	21	21	21	21	21	21				
56	01520 0514	スクリュ	SCREW	4	4	4	4	4	4				
57	01514 0616	スクリュ	SCREW	8	8	8	8	8	8				
58	01520 0416	スクリュ	SCREW	3	3	3	3	3	3				
59	01514 0612	スクリュ	SCREW	3	3	3	3	3	3				

バインダー NO.
BINDER NO.
ISP5101

改訂番号 年 月
SUPPLEMENT NO.

630H 2 ホロキャブ CAB

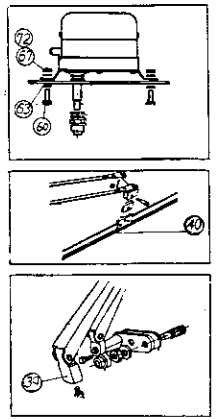

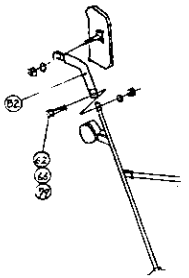

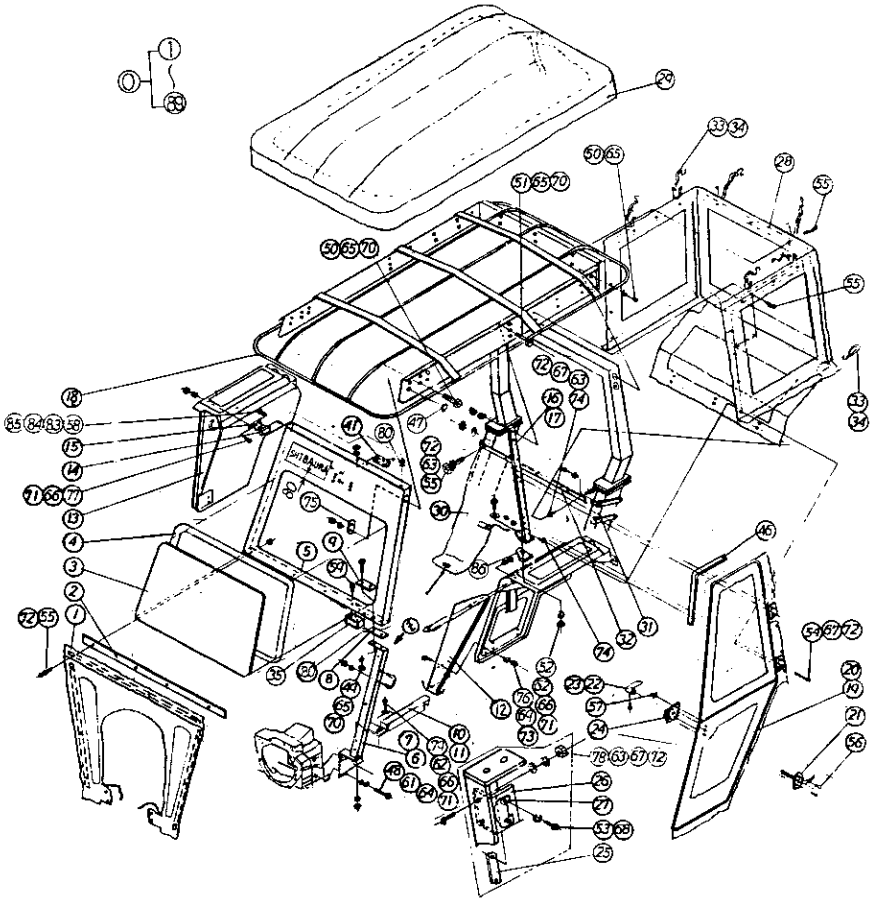

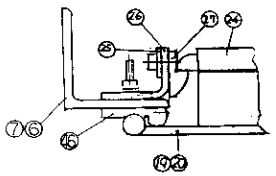

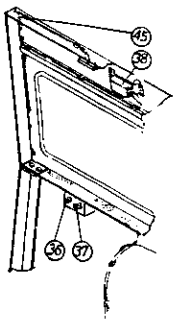

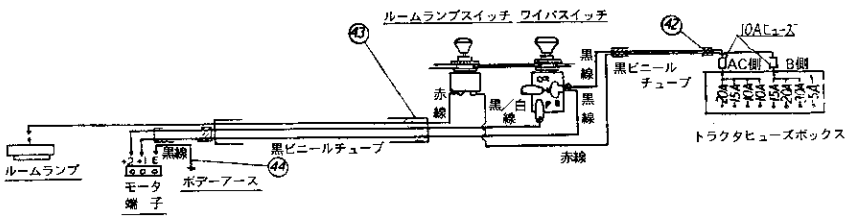

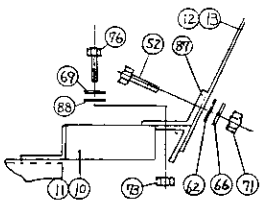

バインダー NO. BINDER NO.
ISP5101

改訂番号年月	
SUPPLEMENT NO.	

630H 2 ホロキャブ
CAB

管理コード

見出番号 REF.NO.	コード番号 CODE NO.	部品名称 PART	NAME	個数 Q'ty SE 5300	SE 5340	SE 6300	SE 6340	SE 7300T	SE 7340T			注文単位 Min.Q'ty	備考 REMARKS
60	01510 0612	スクリュ	SCREW	6	6	6	6	6	6				
61	02610 0016	ワッシャ	WASHER	4	4	4	4	4	4				
62	02610 0008	ワッシャ	WASHER	8	8	8	8	8	8				
63	02610 0006	ワッシャ	WASHER	17	17	17	17	17	17				
64	02710 0016	スプリングワッシャ	SPRING WASHER	4	4	4	4	4	4				
65	02710 0012	スプリングワッシャ	SPRING WASHER	16	16	16	16	16	16				
66	02710 0008	スプリングワッシャ	SPRING WASHER	10	10	10	10	10	10				
67	02710 0006	スプリングワッシャ	SPRING WASHER	21	21	21	21	21	21				
68	02710 0005	スプリングワッシャ	SPRING WASHER	4	4	4	4	4	4				
69	02710 0010	スプリングワッシャ	SPRING WASHER	3	3	3	3	3	3				
70	02010 0012	ナット	NUT	12	12	12	12	12	12				
71	02010 0008	ナット	NUT	8	8	8	8	8	8				
72	02010 0006	ナット	NUT	33	33	33	33	33	33				
73	02010 0010	ナット	NUT	3	3	3	3	3	3				
74	37819 0040	シートカナグ	SNAP SCREW	11	11	11	11	11	11				
75	39956 2250	プレート	PLATE	2	2	2	2	2	2				
76	01010 1020	ボルト	BOLT	3	3	3	3	3	3				
77	01010 0816	ボルト	BOLT	2	2	2	2	2	2				
78	01520 0625	スクリュ	SCREW	4	4	4	4	4	4				
79	01010 0825	ボルト	BOLT	4	4	4	4	4	4				
80	39811 0240	ゴム	RUBBER	2	2	2	2	2	2				
81	39011 1250	ネームプレート	NAME PLATE	1	1	1	1	1	1				
82	38550 0140	バックミラーステー	BACK MIRROR STAY	2	2	2	2	2	2				
83	02710 0004	スプリングワッシャ	SPRING WASHER	3	3	3	3	3	3				
84	02610 0004	ワッシャ	WASHER	3	3	3	3	3	3				
85	02010 0004	ナット	NUT	3	3	3	3	3	3				
86	39811 2070	ゴム	RUBBER	2	2	2	2	2	2				
87	35520 0190	ステー	STAY	2	2	2	2	2	2				
88	02610 0010	ワッシャ	WASHER	2	2	2	2	2	2				
89	30091 1351	トショ	LIST	1	1	1	1	1	1				取付要領書

バインダー NO.
BINDER NO.
ISP5101

改訂番号 年 月
SUPPLEMENT NO.