# シバウラトラクタ用ゴルフキャブ

## SHIBAURA GOLF CAB FOR TRACTOR

MODEL

# 630 H2-GC

## 部　品　表
## PARTS LIST

昭和60年9月作成　SEPTEMBER, 1985

石川島芝浦機械株式会社
ISHIKAWAJIMA-SHIBAURA MACHINERY CO.,LTD.

| バインダーNO. BINDER NO. | パーツリストコード番号 PARTS LIST CODE NO. |
|---|---|
| ISP5101 | 500830480 |

630H 2 —GC

# ゴルフキャブ
# GOLF CAB

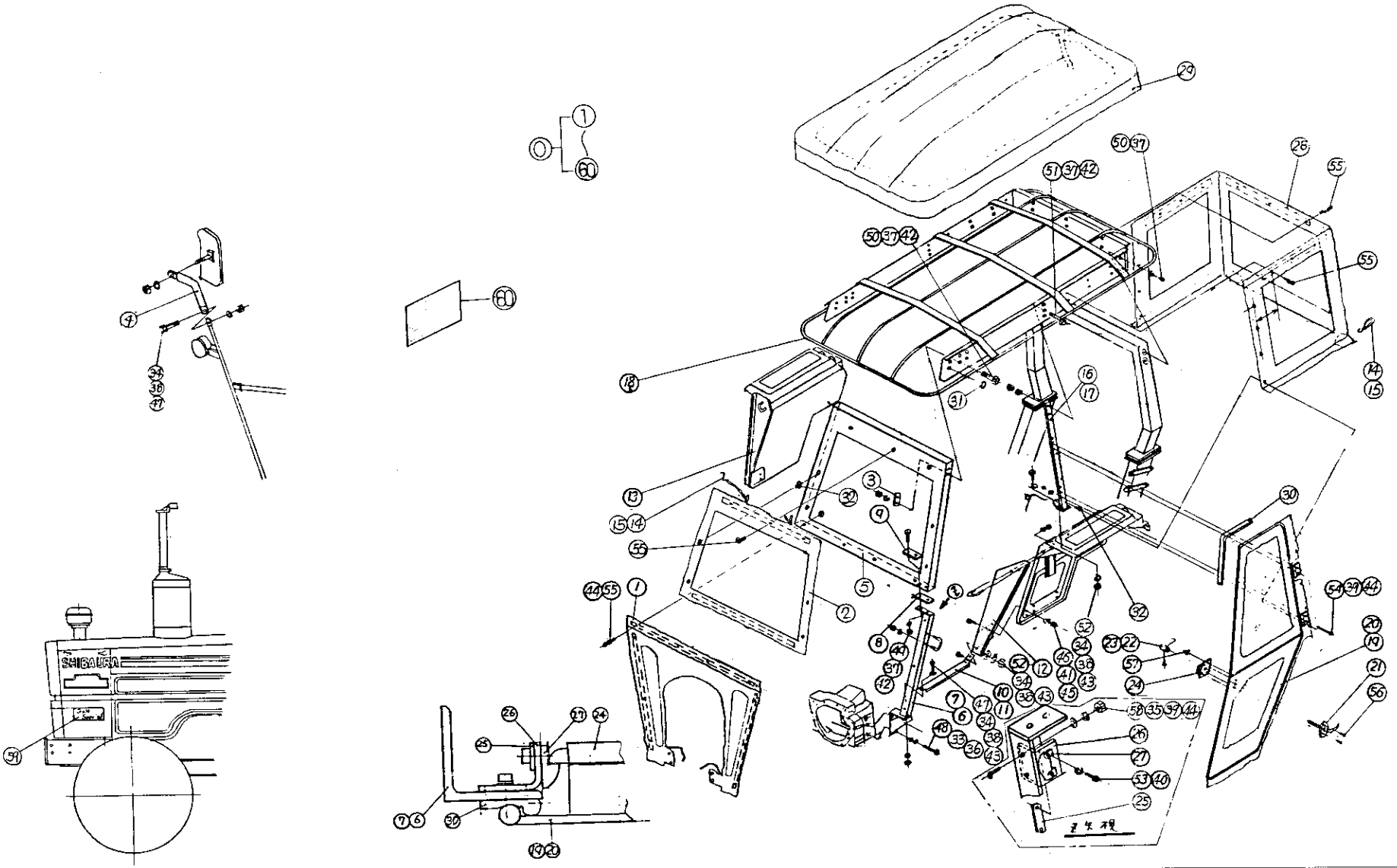


| バインダー NO. BINDER NO. |
|---|
| ISP5101 |



| 改訂番号年月 | |
|---|---|
| SUPPLEMENT NO. | |

630H 2 —GC

# ゴルフキャブ
# GOLF CAB

管理コード

| 見出番号 REF.NO. | コード番号 CODE NO. | 部品名称 PART | NAME | SE 5300 | SE 5340 | SE 6300 | SE 6340 | SE 7300T | SE 7340T | | | 注文単位 Min.Q'ty | 備考 REMARKS |
|---|---|---|---|---|---|---|---|---|---|---|---|---|---|
| | | | | 個数 Q'ty | | | | | | | | | |
| 0 | 37806 0040 | キャブ ASS'Y | CAB ASS'Y | 1 | 1 | 1 | 1 | 1 | 1 | | | | |
| 1 | 37860 0120 | パネル；前面 | PANEL ; FRONT | 1 | 1 | 1 | 1 | 1 | 1 | | | | |
| 2 | 37860 0090 | パネル；前面 | PANEL ; FRONT | 1 | 1 | 1 | 1 | 1 | 1 | | | | |
| 3 | 39956 2250 | プレート | PLATE | 2 | 2 | 2 | 2 | 2 | 2 | | | | |
| 4 | 38550 0140 | バックミラーステー | BACK MIRROR STAY | 2 | 2 | 2 | 2 | 2 | 2 | | | | |
| 5 | 37860 0100 | パネル | PANEL | 1 | 1 | 1 | 1 | 1 | 1 | | | | |
| 6 | 37830 0470 | フレーム；L | FRAME; L.H | 1 | 1 | 1 | 1 | 1 | 1 | | | | |
| 7 | 37830 0481 | フレーム；R | FRAME; R.H | 1 | 1 | 1 | 1 | 1 | 1 | | | | |
| 8 | 39811 1410 | ゴム | RUBBER | 2 | 2 | 2 | 2 | 2 | 2 | | | | |
| 9 | 39956 2230 | プレート | PLATE | 2 | 2 | 2 | 2 | 2 | 2 | | | | |
| 10 | 35561 0560 | ステップ；L | STEP; L.H | 1 | 1 | 1 | 1 | 1 | 1 | | | | |
| 11 | 35561 0570 | ステップ；R | STEP; R.H | 1 | 1 | 1 | 1 | 1 | 1 | | | | |
| 12 | 35510 0630 | フェンダー；L | FENDER; L.H | 1 | 1 | 1 | 1 | 1 | 1 | | | | |
| 13 | 35510 0640 | フェンダー；R | FENDER; R.H | 1 | 1 | 1 | 1 | 1 | 1 | | | | |
| 14 | 39811 1400 | ゴム；ゴムバンド | RUBBER | 4 | 4 | 4 | 4 | 4 | 4 | | | | |
| 15 | 37819 0030 | シートカナグ | HOOK | 8 | 8 | 8 | 8 | 8 | 8 | | | | |
| 16 | 37830 0450 | フレーム；L | FRAME; L.H | 1 | 1 | 1 | 1 | 1 | 1 | | | | |
| 17 | 37830 0460 | フレーム；R | FRAME; R.H | 1 | 1 | 1 | 1 | 1 | 1 | | | | |
| 18 | 37865 0020 | ルーフ | ROOF | 1 | 1 | 1 | 1 | 1 | 1 | | | | |
| 19 | 37870 0080 | ドア；L | DOOR; L.H | 1 | 1 | 1 | 1 | 1 | 1 | | | | |
| 20 | 37870 0070 | ドア；R | DOOR; R.H | 1 | 1 | 1 | 1 | 1 | 1 | | | | |
| 21 | 39818 0380 | グリップ | GRIP | 2 | 2 | 2 | 2 | 2 | 2 | | | | |
| 22 | 39818 0390 | グリップ；L | GRIP; L.H | 1 | 1 | 1 | 1 | 1 | 1 | | | | |
| 23 | 39818 0400 | グリップ；R | GRIP; R.H | 1 | 1 | 1 | 1 | 1 | 1 | | | | |
| 24 | 37887 0010 | ロック | LOCK | 2 | 2 | 2 | 2 | 2 | 2 | | | | |
| 25 | 37835 0040 | ブラケット | BRACKET | 2 | 2 | 2 | 2 | 2 | 2 | | | | |
| 26 | 37834 0080 | ブラケット | BRACKET | 2 | 2 | 2 | 2 | 2 | 2 | | | | |
| 27 | 37888 0010 | キャッチ | CATCH | 2 | 2 | 2 | 2 | 2 | 2 | | | | |
| 28 | 37860 0110 | パネル；後面 | PANEL; REAR | 1 | 1 | 1 | 1 | 1 | 1 | | | | |
| 29 | 37865 0010 | ルーフ | ROOF | 1 | 1 | 1 | 1 | 1 | 1 | | | | |

バインダー NO.
BINDER NO.
ISP5101



改訂番号年月
SUPPLEMENT NO.

630H 2 —GC

# ゴルフキャブ
# GOLF CAB

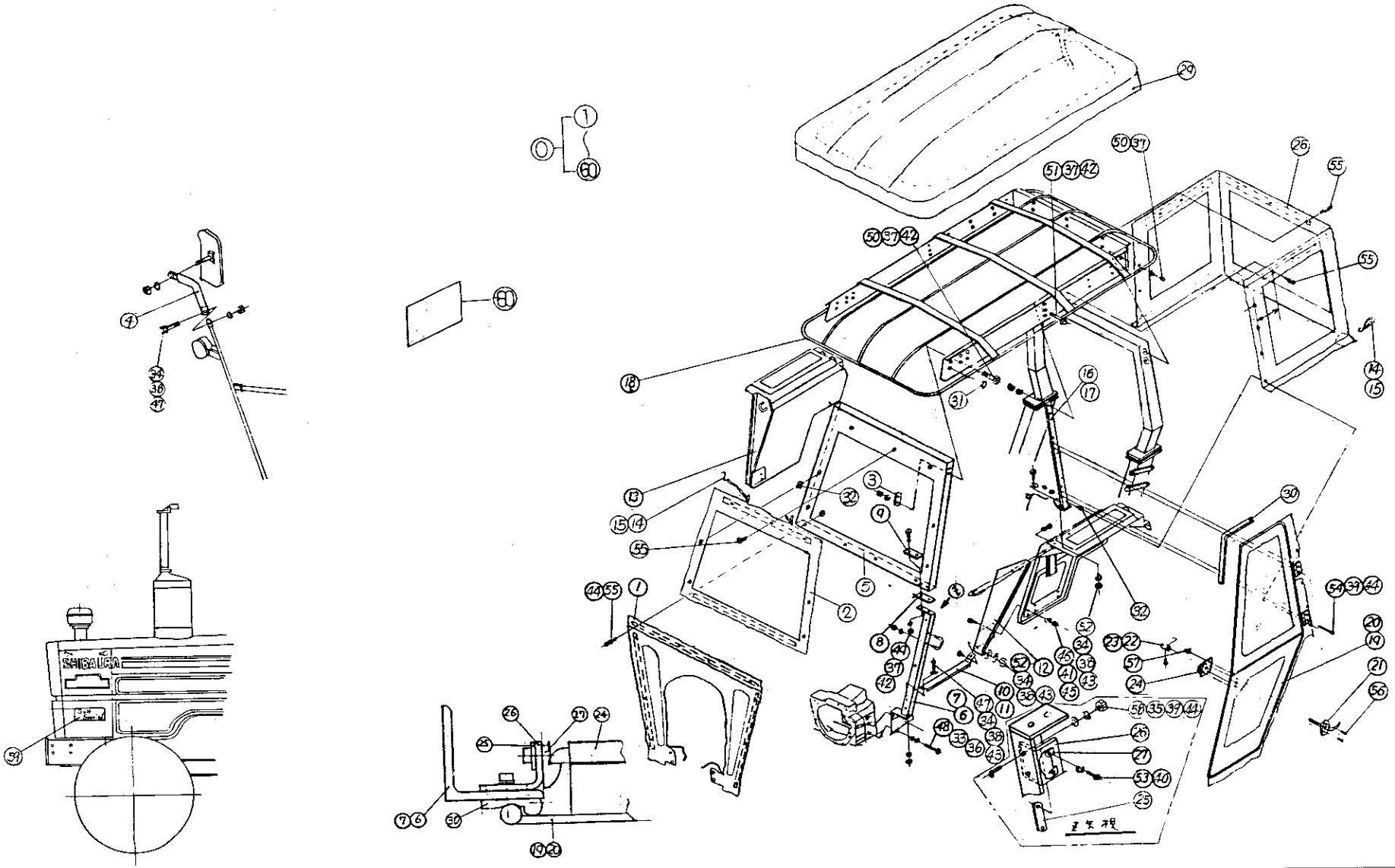


| バインダー NO. BINDER NO. |
|---|
| ISP5101 |



| 改訂番号年月 SUPPLEMENT NO. | |
|---|---|

630H2—GC ゴルフキャブ
GOLF CAB

管理コード

| 見出番号 REF.NO. | コード番号 CODE NO. | 部品名称 PART | NAME | 個数 Q'ty SE 5300 | SE 5340 | SE 6300 | SE 6340 | SE 7300T | SE 7340T | | | 注文単位 Min.Q'ty | 備考 REMARKS |
|---|---|---|---|---|---|---|---|---|---|---|---|---|---|
| 30 | 39811 1380 | ゴム | RUBBER | 1 | 1 | 1 | 1 | 1 | 1 | | | | |
| 31 | 39846 0010 | メクラセン | BLANK PLUG | 8 | 8 | 8 | 8 | 8 | 8 | | | | |
| 32 | 37819 0040 | シートカナグ | SNAP SCREW | 12 | 12 | 12 | 12 | 12 | 12 | | | | |
| 33 | 02610 0016 | ワッシャ | WASHER | 4 | 4 | 4 | 4 | 4 | 4 | | | | |
| 34 | 02610 0008 | ワッシャ | WASHER | 8 | 8 | 8 | 8 | 8 | 8 | | | | |
| 35 | 02610 0006 | ワッシャ | WASHER | 4 | 4 | 4 | 4 | 4 | 4 | | | | |
| 36 | 02710 0016 | スプリングワッシャ | SPRING WASHER | 4 | 4 | 4 | 4 | 4 | 4 | | | | |
| 37 | 02710 0012 | スプリングワッシャ | SPRING WASHER | 16 | 16 | 16 | 16 | 16 | 16 | | | | |
| 38 | 02710 0008 | スプリングワッシャ | SPRING WASHER | 8 | 8 | 8 | 8 | 8 | 8 | | | | |
| 39 | 02710 0006 | スプリングワッシャ | SPRING WASHER | 12/8 | 12/8 | 12/8 | 12/8 | 12/8 | 12/8 | | | | |
| 40 | 02710 0005 | スプリングワッシャ | SPRING WASHER | 4 | 4 | 4 | 4 | 4 | 4 | | | | |
| 41 | 02710 0010 | スプリングワッシャ | SPRING WASHER | 1 | 1 | 1 | 1 | 1 | 1 | | | | |
| 42 | 02010 0012 | ナット | NUT | 12 | 12 | 12 | 12 | 12 | 12 | | | | |
| 43 | 02010 0008 | ナット | NUT | 6 | 6 | 6 | 6 | 6 | 6 | | | | |
| 44 | 02010 0006 | ナット | NUT | 22/18 | 22/18 | 22/18 | 22/18 | 22/18 | 22/18 | | | | |
| 45 | 02010 0010 | ナット | NUT | 1 | 1 | 1 | 1 | 1 | 1 | | | | |
| 46 | 01010 1016 | ボルト | BOLT | 1 | 1 | 1 | 1 | 1 | 1 | | | | |
| 47 | 01010 0825 | ボルト | BOLT | 4 | 4 | 4 | 4 | 4 | 4 | | | | |
| 48 | 01010 1625 | ボルト | BOLT | 4 | 4 | 4 | 4 | 4 | 4 | | | | |
| 49 | 01010 1235 | ボルト | BOLT | 4 | 4 | 4 | 4 | 4 | 4 | | | | |
| 50 | 01010 1220 | ボルト | BOLT | 8 | 8 | 8 | 8 | 8 | 8 | | | | |
| 51 | 01010 1245 | ボルト | BOLT | 4 | 4 | 4 | 4 | 4 | 4 | | | | |
| 52 | 01010 0820 | ボルト | BOLT | 4 | 4 | 4 | 4 | 4 | 4 | | | | |
| 53 | 01110 0520 | ボルト | BOLT | 4 | 4 | 4 | 4 | 4 | 4 | | | | |
| 54 | 01110 0640 | ボルト | BOLT | 8 | 8 | 8 | 8 | 8 | 8 | | | | |
| 55 | 01515 0616 | スクリュ | SCREW | 22 | 22 | 22 | 22 | 22 | 22 | | | | |
| 56 | 01520 0514 | スクリュ | SCREW | 4 | 4 | 4 | 4 | 4 | 4 | | | | |
| 57 | 01514 0616 | スクリュ | SCREW | 8 | 8 | 8 | 8 | 8 | 8 | | | | |
| 58 | 01520 0625 | スクリュ | SCREW | 4 | 4 | 4 | 4 | 4 | 4 | | | | |
| 59 | 39011 0520 | ボンネットサイドネームプレート | NAME PLATE | 2 | 2 | 2 | 2 | 2 | 2 | | | | |

バインダー NO.
BINDER NO.
ISP5101



改訂番号 年月
SUPPLEMENT NO.

# 630H 2 —GC ゴルフキャブ GOLF CAB

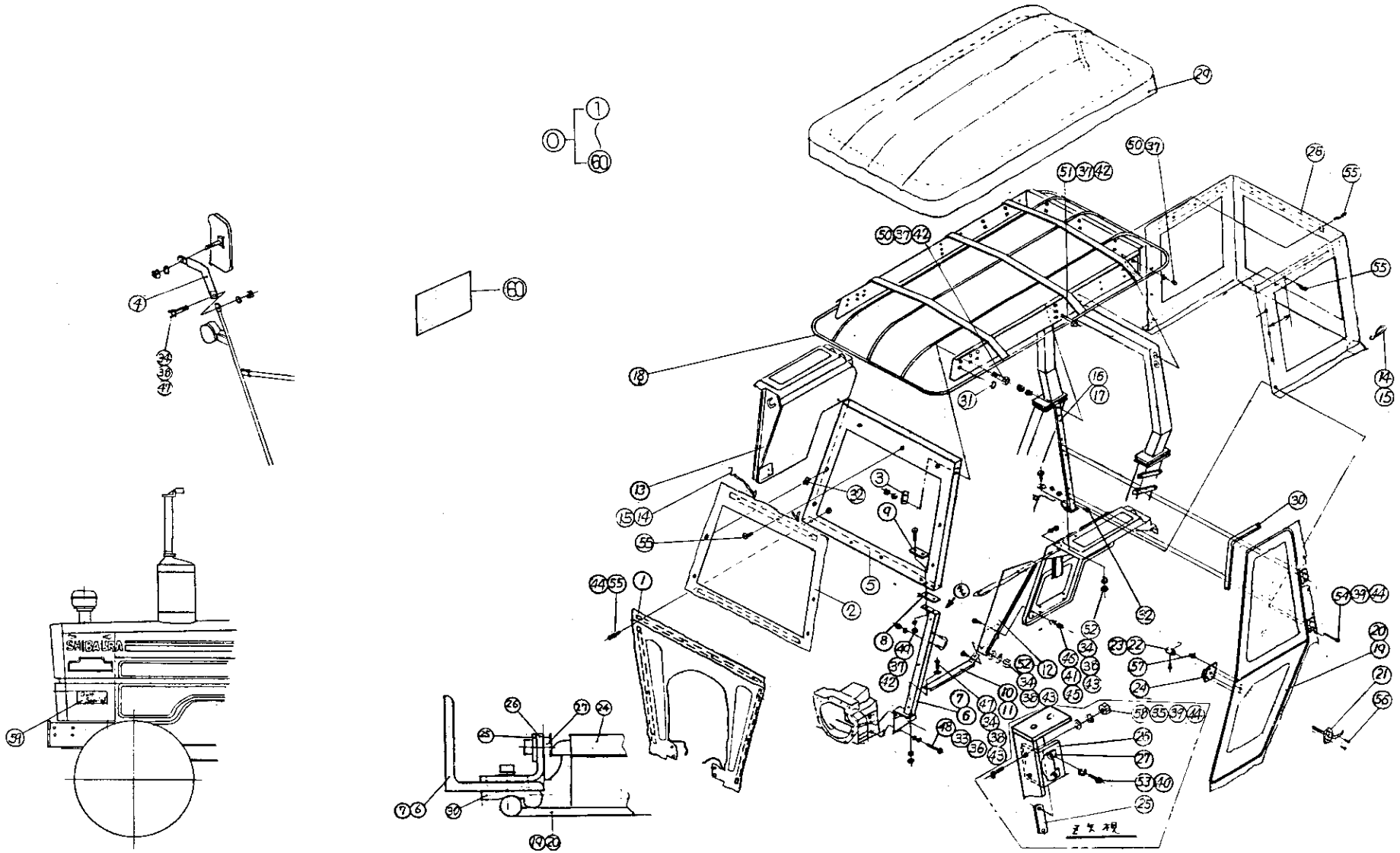


| バインダー NO. BINDER NO. |
|---|
| ISP5101 |



| 改訂番号年月 | |
|---|---|
| SUPPLEMENT NO. | |

630H 2—GC ゴルフキャブ
GOLF CAB

管理コード

| 見出番号 REF.NO. | コード番号 CODE NO. | 部品名称 PART | NAME | 個数 Q'ty SE 5300 | SE 5340 | SE 6300 | SE 6340 | SE 7300T | SE 7340T | | | 注文単位 Min.Q'ty | 備考 REMARKS |
|---|---|---|---|---|---|---|---|---|---|---|---|---|---|
| 60 | 30091 1411 | トショ | LIST | 1 | 1 | 1 | 1 | 1 | 1 | | | | 取付要領書 |

バインダー NO.
BINDER NO.
ISP5101



改訂番号年月
SUPPLEMENT NO.