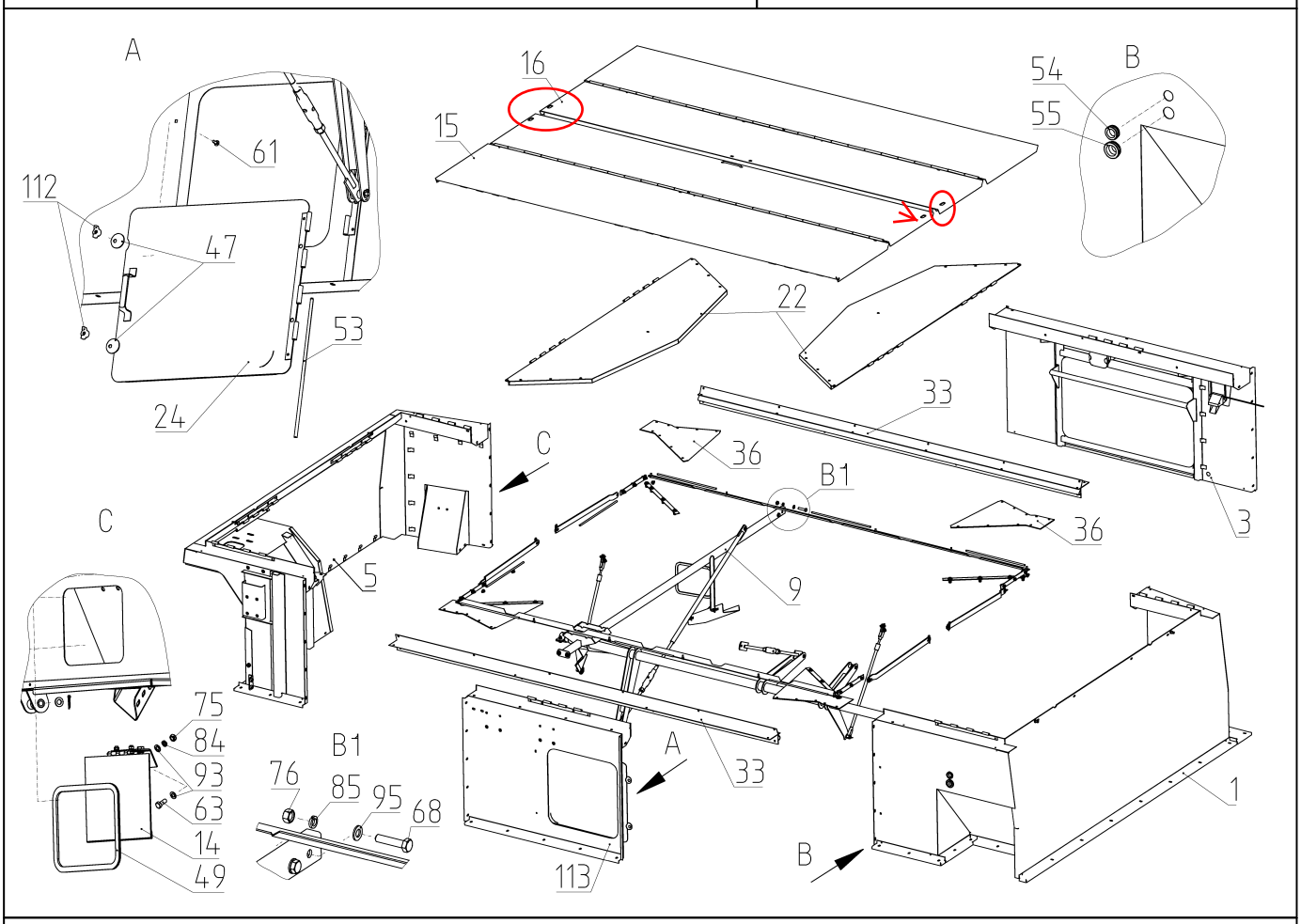
A
16
15
B
54
55
61
112
47
53
24
22
33
36
C
B1
3
5
9
75
84
93
63
14
49
76
85
95
68
113
1

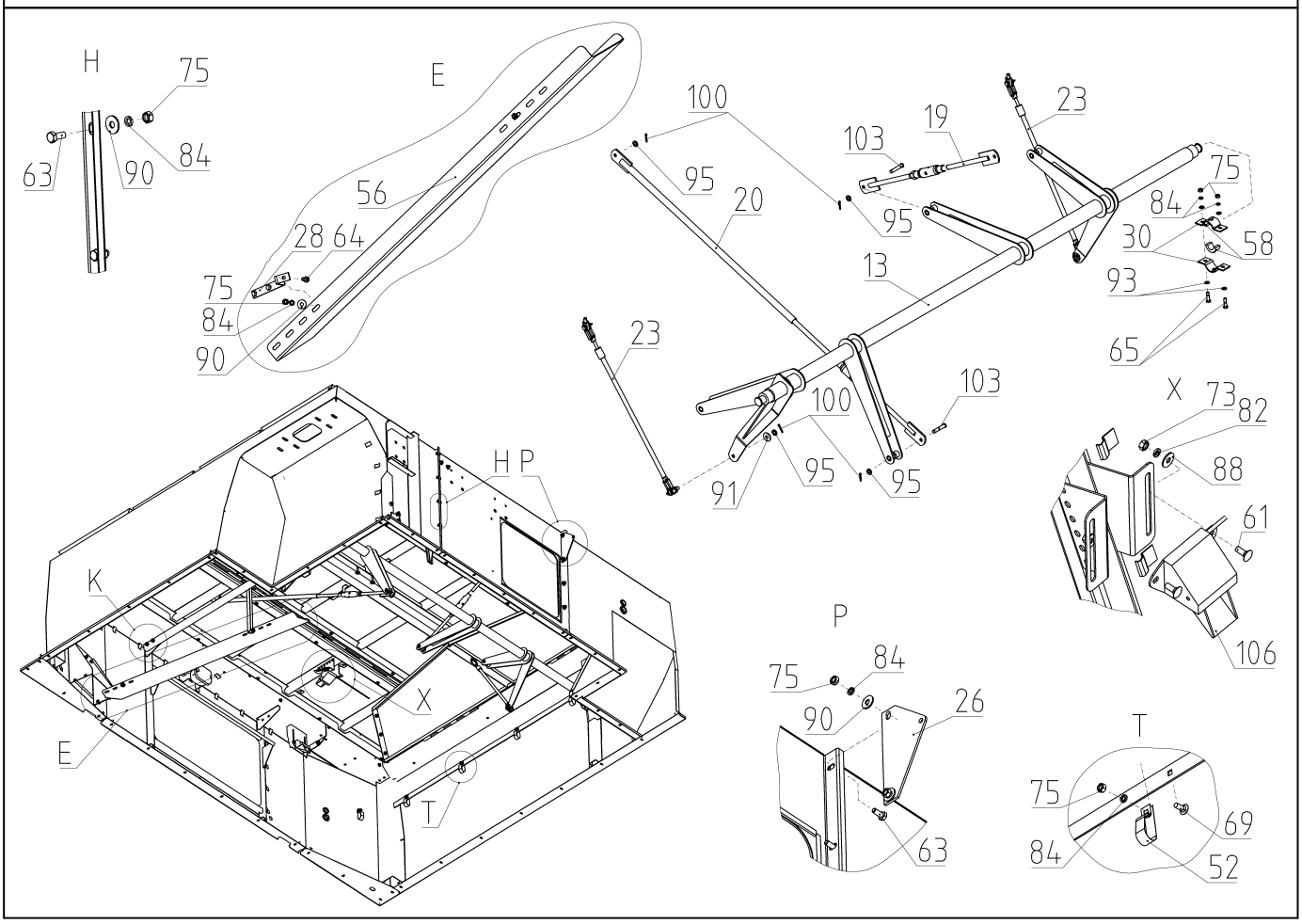
H
75
63
90
84
E
56
28
64
100
95
20
103
19
23
13
58
30
93
65
91
X
73
82
88
61
106
H P
K
T
P
26
69
52